PL 45

Escorteurs d'Escadre TYPE SURCOUF

Construits à LORIENT

sur les plans du Service Technique des Constructions et Armes Navales

GUINDEAU ÉLECTRIQUE (COUPES)

ECHELLE 1 5&1 10

Conforme à l'exécution

Signé ILLISIBLE

Coupe : a b c d

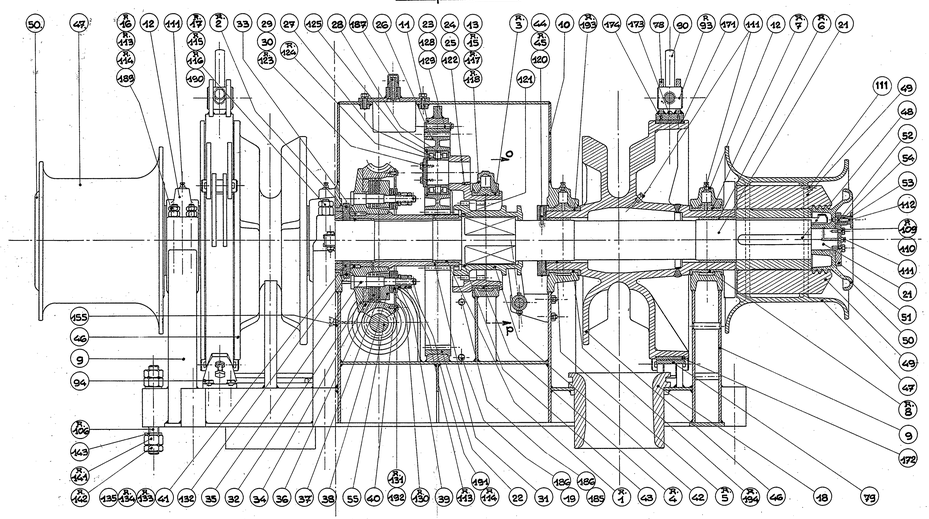

Coupe : e f g h i j

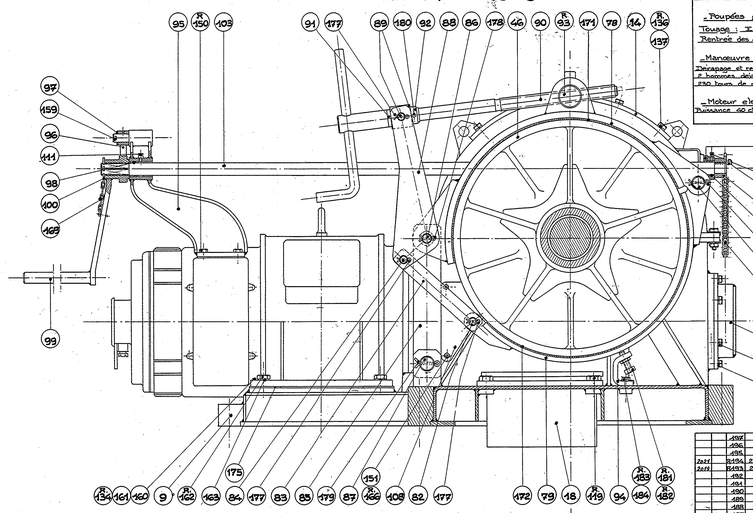

Coupe : o p

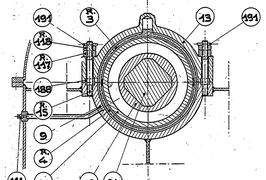

Coupe : k l

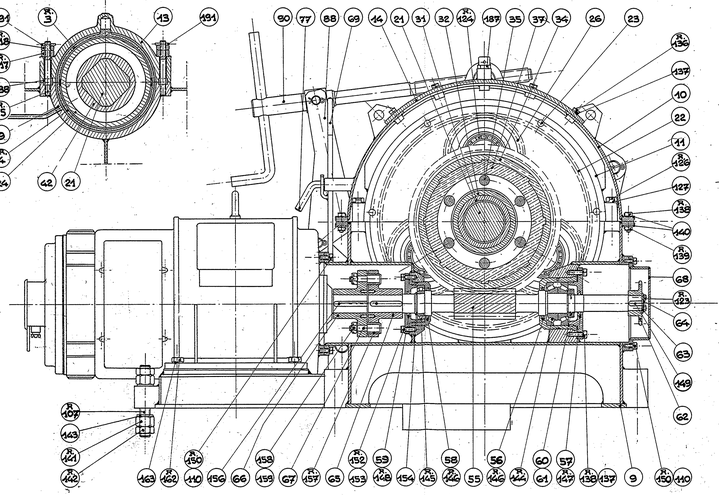

Coupe : m n

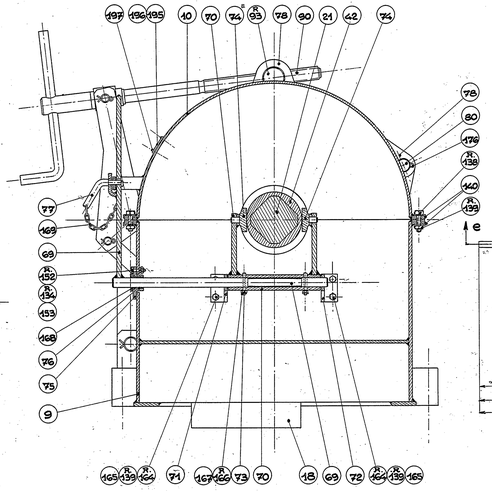

Vue de dessus

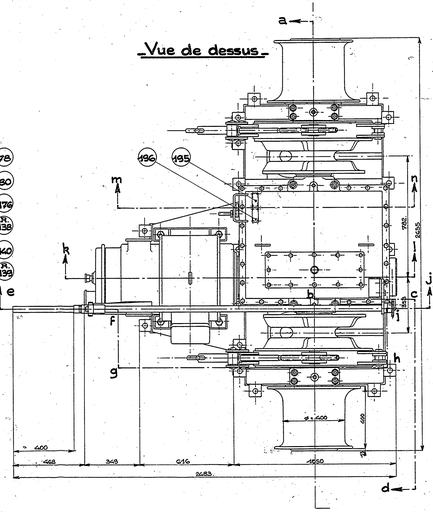

CARACTÉRISTIQUES

	Nelevage	Abaissage	Mise à poste de l'ancre	Calage
Barbotins chaine de 40.	10 T.	20 T.	6,5 T.	24 T.
Effort au barbotin				
Vitesse correspondante	0,20 m/s	0,40 m/s	0,02 m/s	

Poupées ϕ 400.

Tirage : Effort sur une poupée : 4 T. Vitesse correspondante 0,30 m/s

Rentrée des amarres : Vitesse à vide : 0,60 m/s.

Manœuvre à bras à manivelle :

Virage et relevage de l'ancre sans condition de vitesse

2 hommes développant individuellement 60 Kg. au décrapage

250 tours de manivelle correspondent au relevage de 1 mètre de chaine

Moteur électrique : Courant continu 220 V.

Puissance 60 ch à 900/1800 t/m. Vitesse de rotation à vide 2500 t/mn.

Poids du guindeau : avec commande à bras et moteur (sans appareillage et sans groupe convertisseur) 3830 Kg.

Nº d'ordre	Nombre	Désignation	Nature des Matériaux	Poids unitaire
1	1	Volant "Duplomb" ϕ 625 et 12	Bronze	Fonte
2	1	Manivelle pr. vitesse à bras	Acier spécial	Fonte
3	1	Vis V. et 1 filet	Acier 50°	
4	1	Tenon de sécurité à l'accouplement	Acier 50°	
5	1	Arbre de tirage du carter	Acier 50°	
6	1	Arbre de relevage du carter	Acier 50°	
7	1	Clavette à talon pour pignon	Acier 60°	
8	1	Pignon pour vitesse à main	Acier 60°	
9	1	Arbre de commande	Acier 50°	
10	1	Douille pour bronze	Bronze phos.	
11	1	Manchon support d'arbre	Acier 50°	
12	1	Couvercle	Fer rond	
13	1	Manivelle pr. vitesse à bras	Fer rond	
14	1	Vis V. et 1 filet	Acier 50°	
15	1	Tenon de sécurité à l'accouplement	Acier 50°	
16	1	Arbre de tirage du carter	Acier 50°	
17	1	Arbre de relevage du carter	Acier 50°	
18	1	Clavette à talon pour pignon	Acier 60°	
19	1	Pignon pour vitesse à main	Acier 60°	
20	1	Arbre de commande	Acier 50°	
21	1	Douille pour bronze	Bronze phos.	
22	1	Manchon support d'arbre	Acier 50°	
23	1	Couvercle	Fer rond	
24	1	Manivelle pr. vitesse à bras	Fer rond	
25	1	Vis V. et 1 filet	Acier 50°	
26	1	Tenon de sécurité à l'accouplement	Acier 50°	
27	1	Arbre de tirage du carter	Acier 50°	
28	1	Arbre de relevage du carter	Acier 50°	
29	1	Clavette à talon pour pignon	Acier 60°	
30	1	Pignon pour vitesse à main	Acier 60°	
31	1	Arbre de commande	Acier 50°	
32	1	Douille pour bronze	Bronze phos.	
33	1	Manchon support d'arbre	Acier 50°	
34	1	Couvercle	Fer rond	
35	1	Manivelle pr. vitesse à bras	Fer rond	
36	1	Vis V. et 1 filet	Acier 50°	
37	1	Tenon de sécurité à l'accouplement	Acier 50°	
38	1	Arbre de tirage du carter	Acier 50°	
39	1	Arbre de relevage du carter	Acier 50°	
40	1	Clavette à talon pour pignon	Acier 60°	
41	1	Pignon pour vitesse à main	Acier 60°	
42	1	Arbre de commande	Acier 50°	
43	1	Douille pour bronze	Bronze phos.	
44	1	Manchon support d'arbre	Acier 50°	
45	1	Couvercle	Fer rond	
46	1	Manivelle pr. vitesse à bras	Fer rond	
47	1	Vis V. et 1 filet	Acier 50°	
48	1	Tenon de sécurité à l'accouplement	Acier 50°	
49	1	Arbre de tirage du carter	Acier 50°	
50	1	Arbre de relevage du carter	Acier 50°	
51	1	Clavette à talon pour pignon	Acier 60°	
52	1	Pignon pour vitesse à main	Acier 60°	
53	1	Arbre de commande	Acier 50°	
54	1	Douille pour bronze	Bronze phos.	
55	1	Manchon support d'arbre	Acier 50°	
56	1	Couvercle	Fer rond	
57	1	Manivelle pr. vitesse à bras	Fer rond	
58	1	Vis V. et 1 filet	Acier 50°	
59	1	Tenon de sécurité à l'accouplement	Acier 50°	
60	1	Arbre de tirage du carter	Acier 50°	
61	1	Arbre de relevage du carter	Acier 50°	
62	1	Clavette à talon pour pignon	Acier 60°	
63	1	Pignon pour vitesse à main	Acier 60°	
64	1	Arbre de commande	Acier 50°	
65	1	Douille pour bronze	Bronze phos.	
66	1	Manchon support d'arbre	Acier 50°	
67	1	Couvercle	Fer rond	
68	1	Manivelle pr. vitesse à bras	Fer rond	
69	1	Vis V. et 1 filet	Acier 50°	
70	1	Tenon de sécurité à l'accouplement	Acier 50°	
71	1	Arbre de tirage du carter	Acier 50°	
72	1	Arbre de relevage du carter	Acier 50°	
73	1	Clavette à talon pour pignon	Acier 60°	
74	1	Pignon pour vitesse à main	Acier 60°	
75	1	Arbre de commande	Acier 50°	
76	1	Douille pour bronze	Bronze phos.	
77	1	Manchon support d'arbre	Acier 50°	
78	1	Couvercle	Fer rond	
79	1	Manivelle pr. vitesse à bras	Fer rond	
80	1	Vis V. et 1 filet	Acier 50°	
81	1	Tenon de sécurité à l'accouplement	Acier 50°	
82	1	Arbre de tirage du carter	Acier 50°	
83	1	Arbre de relevage du carter	Acier 50°	
84	1	Clavette à talon pour pignon	Acier 60°	
85	1	Pignon pour vitesse à main	Acier 60°	
86	1	Arbre de commande	Acier 50°	
87	1	Douille pour bronze	Bronze phos.	
88	1	Manchon support d'arbre	Acier 50°	
89	1	Couvercle	Fer rond	
90	1	Manivelle pr. vitesse à bras	Fer rond	
91	1	Vis V. et 1 filet	Acier 50°	
92	1	Tenon de sécurité à l'accouplement	Acier 50°	
93	1	Arbre de tirage du carter	Acier 50°	
94	1	Arbre de relevage du carter	Acier 50°	
95	1	Clavette à talon pour pignon	Acier 60°	
96	1	Pignon pour vitesse à main	Acier 60°	
97	1	Arbre de commande	Acier 50°	
98	1	Douille pour bronze	Bronze phos.	
99	1	Manchon support d'arbre	Acier 50°	
100	1	Couvercle	Fer rond	
101	1	Manivelle pr. vitesse à bras	Fer rond	
102	1	Vis V. et 1 filet	Acier 50°	
103	1	Tenon de sécurité à l'accouplement	Acier 50°	
104	1	Arbre de tirage du carter	Acier 50°	
105	1	Arbre de relevage du carter	Acier 50°	
106	1	Clavette à talon pour pignon	Acier 60°	
107	1	Pignon pour vitesse à main	Acier 60°	
108	1	Arbre de commande	Acier 50°	
109	1	Douille pour bronze	Bronze phos.	
110	1	Manchon support d'arbre	Acier 50°	
111	1	Couvercle	Fer rond	
112	1	Manivelle pr. vitesse à bras	Fer rond	
113	1	Vis V. et 1 filet	Acier 50°	
114	1	Tenon de sécurité à l'accouplement	Acier 50°	
115	1	Arbre de tirage du carter	Acier 50°	
116	1	Arbre de relevage du carter	Acier 50°	
117	1	Clavette à talon pour pignon	Acier 60°	
118	1	Pignon pour vitesse à main	Acier 60°	
119	1	Arbre de commande	Acier 50°	
120	1	Douille pour bronze	Bronze phos.	
121	1	Manchon support d'arbre	Acier 50°	
122	1	Couvercle	Fer rond	
123	1	Manivelle pr. vitesse à bras	Fer rond	
124	1	Vis V. et 1 filet	Acier 50°	
125	1	Tenon de sécurité à l'accouplement	Acier 50°	
126	1	Arbre de tirage du carter	Acier 50°	
127	1	Arbre de relevage du carter	Acier 50°	
128	1	Clavette à talon pour pignon	Acier 60°	
129	1	Pignon pour vitesse à main	Acier 60°	
130	1	Arbre de commande	Acier 50°	
131	1	Douille pour bronze	Bronze phos.	
132	1	Manchon support d'arbre	Acier 50°	
133	1	Couvercle	Fer rond	
134	1	Manivelle pr. vitesse à bras	Fer rond	
135	1	Vis V. et 1 filet	Acier 50°	
136	1	Tenon de sécurité à l'accouplement	Acier 50°	
137	1	Arbre de tirage du carter	Acier 50°	
138	1	Arbre de relevage du carter	Acier 50°	
139	1	Clavette à talon pour pignon	Acier 60°	
140	1	Pignon pour vitesse à main	Acier 60°	
141	1	Arbre de commande	Acier 50°	
142	1	Douille pour bronze	Bronze phos.	
143	1	Manchon support d'arbre	Acier 50°	
144	1	Couvercle	Fer rond	
145	1	Manivelle pr. vitesse à bras	Fer rond	
146	1	Vis V. et 1 filet	Acier 50°	
147	1	Tenon de sécurité à l'accouplement	Acier 50°	
148	1	Arbre de tirage du carter	Acier 50°	
149	1	Arbre de relevage du carter	Acier 50°	
150	1	Clavette à talon pour pignon	Acier 60°	
151	1	Pignon pour vitesse à main	Acier 60°	
152	1	Arbre de commande	Acier 50°	
153	1	Douille pour bronze	Bronze phos.	
154	1	Manchon support d'arbre	Acier 50°	
155	1	Couvercle	Fer rond	
156	1	Manivelle pr. vitesse à bras	Fer rond	
157	1	Vis V. et 1 filet	Acier 50°	
158	1	Tenon de sécurité à l'accouplement	Acier 50°	
159	1	Arbre de tirage du carter	Acier 50°	
160	1	Arbre de relevage du carter	Acier 50°	
161	1	Clavette à talon pour pignon	Acier 60°	
162	1	Pignon pour vitesse à main	Acier 60°	
163	1	Arbre de commande	Acier 50°	
164	1	Douille pour bronze	Bronze phos.	
165	1	Manchon support d'arbre	Acier 50°	
166	1	Couvercle	Fer rond	
167	1	Manivelle pr. vitesse à bras	Fer rond	
168	1	Vis V. et 1 filet	Acier 50°	
169	1	Tenon de sécurité à l'accouplement	Acier 50°	
170	1	Arbre de tirage du carter	Acier 50°	
171	1	Arbre de relevage du carter	Acier 50°	
172	1	Clavette à talon pour pignon	Acier 60°	
173	1	Pignon pour vitesse à main	Acier 60°	
174	1	Arbre de commande	Acier 50°	
175	1	Douille pour bronze	Bronze phos.	
176	1	Manchon support d'arbre	Acier 50°	
177	1	Couvercle	Fer rond	
178	1	Manivelle pr. vitesse à bras	Fer rond	
179	1	Vis V. et 1 filet	Acier 50°	
180	1	Tenon de sécurité à l'accouplement	Acier 50°	
181	1	Arbre de tirage du carter	Acier 50°	
182	1	Arbre de relevage du carter	Acier 50°	
183	1	Clavette à talon pour pignon	Acier 60°	
184	1	Pignon pour vitesse à main	Acier 60°	
185	1	Arbre de commande	Acier 50°	
186	1	Douille pour bronze	Bronze phos.	
187	1	Manchon support d'arbre	Acier 50°	
188	1	Couvercle	Fer rond	
189	1	Manivelle pr. vitesse à bras	Fer rond	
190	1	Vis V. et 1 filet	Acier 50°	
191	1	Tenon de sécurité à l'accouplement	Acier 50°	
192	1	Arbre de tirage du carter	Acier 50°	
193	1	Arbre de relevage du carter	Acier 50°	
194	1	Clavette à talon pour pignon	Acier 60°	
195	1	Pignon pour vitesse à main	Acier 60°	
196	1	Arbre de commande	Acier 50°	
197	1	Douille pour bronze	Bronze phos.	
198	1	Manchon support d'arbre	Acier 50°	
199	1	Couvercle	Fer rond	
200	1	Manivelle pr. vitesse à bras	Fer rond	
201	1	Vis V. et 1 filet	Acier 50°	
202	1	Tenon de sécurité à l'accouplement	Acier 50°	
203	1	Arbre de tirage du carter	Acier 50°	
204	1	Arbre de relevage du carter	Acier 50°	
205	1	Clavette à talon pour pignon	Acier 60°	
206	1	Pignon pour vitesse à main	Acier 60°	
207	1	Arbre de commande	Acier 50°	
208	1	Douille pour bronze	Bronze phos.	
209	1	Manchon support d'arbre	Acier 50°	
210	1	Couvercle	Fer rond	
211	1	Manivelle pr. vitesse à bras	Fer rond	
212	1	Vis V. et 1 filet	Acier 50°	
213	1	Tenon de sécurité à l'accouplement	Acier 50°	
214	1	Arbre de tirage du carter	Acier 50°	
215	1	Arbre de relevage du carter	Acier 50°	
216	1	Clavette à talon pour pignon	Acier 60°	
217	1	Pignon pour vitesse à main	Acier 60°	
218	1	Arbre de commande	Acier 50°	
219	1	Douille pour bronze	Bronze phos.	
220	1	Manchon support d'arbre	Acier 50°	
221	1	Couvercle	Fer rond	
222	1	Manivelle pr. vitesse à bras	Fer rond	
223	1	Vis V. et 1 filet	Acier 50°	
224	1	Tenon de sécurité à l'accouplement	Acier 50°	
225	1	Arbre de tirage du carter	Acier 50°	
226	1	Arbre de relevage du carter	Acier 50°	
227	1	Clavette à talon pour pignon	Acier 60°	
228	1	Pignon pour vitesse à main	Acier 60°	
229	1	Arbre de commande	Acier 50°	
230	1	Douille pour bronze	Bronze phos.	
231	1	Manchon support d'arbre	Acier 50°	
232	1	Couvercle	Fer rond	
233	1	Manivelle pr. vitesse à bras	Fer rond	
234	1	Vis V. et 1 filet	Acier 50°	
235	1	Tenon de sécurité à l'accouplement	Acier 50°	
236	1	Arbre de tirage du carter	Acier 50°	
237	1	Arbre de relevage du carter	Acier 50°	
238	1	Clavette à talon pour pignon	Acier 60°	
239	1	Pignon pour vitesse à main	Acier 60°	
240	1	Arbre de commande	Acier 50°	
241	1	Douille pour bronze	Bronze phos.	
242	1	Manchon support d'arbre	Acier 50°	
243	1	Couvercle	Fer rond	
244	1	Manivelle pr. vitesse à bras	Fer rond	
245	1	Vis V. et 1 filet	Acier 50°	
246	1	Tenon de sécurité à l'accouplement	Acier 50°	
247	1	Arbre de tirage du carter	Acier 50°	
248	1	Arbre de relevage du carter	Acier 50°	
249	1	Clavette à talon pour pignon	Acier 60°	
250	1	Pignon pour vitesse à main	Acier 60°	
251	1	Arbre de commande	Acier 50°	
252	1	Douille pour bronze	Bronze phos.	
253	1	Manchon support d'arbre	Acier 50°	
254	1	Couvercle	Fer rond	
255	1	Manivelle pr. vitesse à bras	Fer rond	
256	1	Vis V. et 1 filet	Acier 50°	
257	1	Tenon de sécurité à l'accouplement	Acier 50°	
258	1	Arbre de tirage du carter	Acier 50°	
259	1	Arbre de relevage du carter	Acier 50°	
260	1	Clavette à talon pour pignon	Acier 60°	
261	1	Pignon pour vitesse à main	Acier 60°	
262	1	Arbre de commande	Acier 50°	
263	1	Douille pour bronze	Bronze phos.	
264	1	Manchon support d'arbre	Acier 50°	
265	1	Couvercle	Fer rond	
266	1	Manivelle pr. vitesse à bras	Fer rond	
267	1	Vis V. et 1 filet	Acier 50°	
268	1	Tenon de sécurité à l'accouplement	Acier 50°	
269	1	Arbre de tirage du carter	Acier 50°	
270	1	Arbre de relevage du carter	Acier 50°	
271	1	Clavette à talon pour pignon	Acier 60°	
272	1	Pignon pour vitesse à main	Acier 60°	
273	1	Arbre de commande	Acier 50°	
274	1	Douille pour bronze	Bronze phos.	
275	1	Manchon support d'arbre	Acier 50°	
276	1	Couvercle	Fer rond	
277	1	Manivelle pr. vitesse à bras	Fer rond	
278	1	Vis V. et 1 filet	Acier 50°	
279	1	Tenon de sécurité à l'accouplement	Acier 50°	
280	1	Arbre de tirage du carter	Acier 50°	
281	1	Arbre de relevage du carter	Acier 50°	
282	1	Clavette à talon pour pignon	Acier 60°	
283	1	Pignon pour vitesse à main	Acier 60°	
284	1	Arbre de commande	Acier 50°	
285	1	Douille pour bronze	Bronze phos.	
286	1	Manchon support d'arbre	Acier 50°	
287	1	Couvercle	Fer rond	
288	1	Manivelle pr. vitesse à bras	Fer rond	
289	1	Vis V. et 1 filet	Acier 50°	
290	1	Tenon de sécurité à l'accouplement	Acier 50°	
291	1	Arbre de tirage du carter	Acier 50°	
292	1	Arbre de relevage du carter	Acier 50°	
293	1	Clavette à talon pour pignon	Acier 60°	
294	1	Pignon pour vitesse à main	Acier 60°	
295	1	Arbre de commande	Acier 50°	
296	1	Douille pour bronze	Bronze phos.	
297	1	Manchon support d'arbre	Acier 50°	
298	1	Couvercle	Fer rond	
299	1	Manivelle pr. vitesse à bras	Fer rond	
300	1	Vis V. et 1 filet	Acier 50°	
301	1	Tenon de sécurité à l'accouplement	Acier 50°	
302	1	Arbre de tirage du carter	Acier 50°	
303	1	Arbre de relevage du carter	Acier 50°	
304	1	Clavette à talon pour pignon	Acier 60°	
305	1	Pignon pour vitesse à main	Acier 60°	
306	1	Arbre de commande	Acier 50°	
307	1	Douille pour bronze	Bronze phos.	
308	1	Manchon support d'arbre	Acier 50°	
309	1	Couvercle	Fer rond	
310	1	Manivelle pr. vitesse à bras	Fer rond	
311	1	Vis V. et 1 filet	Acier 50°	
312	1	Tenon de sécurité à l'accouplement	Acier 50°	
313	1	Arbre de tirage du carter	Acier 50°	
314	1	Arbre de relevage du carter	Acier 50°	
315	1	Clavette à talon pour pignon	Acier 60°	
316	1	Pignon pour vitesse à main	Acier 60°	
317	1	Arbre de commande	Acier 50°	
318	1	Douille pour bronze	Bronze phos.	
319	1	Manchon support d'arbre	Acier 50°	
320	1	Couvercle	Fer rond	
321	1	Manivelle pr. vitesse à bras	Fer rond	
322	1	Vis V. et 1 filet	Acier 50°	
323	1	Tenon de sécurité à l'accouplement	Acier 50°	
324	1	Arbre de tirage du carter	Acier 50°	
325	1	Arbre de relevage du carter	Acier 50°	
326	1	Clavette à talon pour pignon	Acier 60°	
327	1	Pignon pour vitesse à main	Acier 60°	
328	1	Arbre de commande	Acier 50°	
329	1	Douille pour bronze	Bronze phos.	
330	1	Manchon support d'arbre	Acier 50°	
331	1	Couvercle	Fer rond	
332	1	Manivelle pr. vitesse à bras	Fer rond	
333	1	Vis V. et 1 filet	Acier 50°	
334	1	Tenon de sécurité à l'accouplement	Acier 50°	
335	1	Arbre de tirage du carter	Acier 50°	
336	1	Arbre de relevage du carter	Acier 50°	
337	1	Clavette à talon pour pignon	Acier 60°	
338	1	Pignon pour vitesse à main	Acier 60°	
339	1	Arbre de commande	Acier 50°	
340	1	Douille pour bronze	Bronze phos.	
341	1	Manchon support d'arbre	Acier 50°	
342	1	Couvercle	Fer rond	
343	1	Manivelle pr. vitesse à bras	Fer rond	
344	1	Vis V. et 1 filet	Acier 50°	
345	1	Tenon de sécurité à l'accouplement	Acier 50°	
346	1	Arbre de tirage du carter	Acier 50°	
347	1	Arbre de relevage du carter	Acier 50°	
348	1	Clavette à talon pour pignon	Acier 60°	
349	1	Pignon pour vitesse à main	Acier 60°	
350	1	Arbre de commande	Acier 50°	
351	1	Douille pour bronze	Bronze phos.	
352	1	Manchon support d'arbre	Acier 50°	
353	1	Couvercle	Fer rond	
354	1	Manivelle pr. vitesse à bras	Fer rond	
355	1	Vis V. et 1 filet	Acier 50°	
356	1	Tenon de sécurité à l'accouplement	Acier 50°	
357	1	Arbre de tirage du carter	Acier 50°	
358	1	Arbre de relevage du carter	Acier 50°	
359	1	Clavette à talon pour pignon	Acier 60°	
360	1	Pignon pour vitesse à main	Acier 60°	
361	1	Arbre de commande	Acier 50°	
362	1	Douille pour bronze	Bronze phos.	
363	1	Manchon support d'arbre	Acier 50°	
364	1	Couvercle	Fer rond	
365	1	Manivelle pr. vitesse à bras	Fer rond	
366	1	Vis V. et 1 filet	Acier 50°	
367	1	Tenon de sécurité à l'accouplement	Acier 50°	
368	1	Arbre de tirage du carter	Acier 50°	
369	1	Arbre de relevage du carter	Acier 50°	
370	1	Clavette à talon pour pignon	Acier 60°	
371	1	Pignon pour vitesse à main	Acier 60°	
372	1	Arbre de commande	Acier 50°	
373	1	Douille pour bronze	Bronze phos.	
374	1	Manchon support d'arbre	Acier 50°	
375	1	Couvercle	Fer rond	
376	1	Manivelle pr. vitesse à bras	Fer rond	
377	1	Vis V. et 1 filet	Acier 50°	
378	1	Tenon de sécurité à l'accouplement	Acier 50°	
379	1	Arbre de tirage du carter	Acier 50°	
380	1	Arbre de relevage du carter	Acier 50°	
381	1	Clavette à talon pour pignon	Acier 60°	
382	1	Pignon pour vitesse à main	Acier 60°	
383	1	Arbre de commande	Acier 50°	
384	1	Douille pour bronze	Bronze phos.	
385	1	Manchon support d'arbre	Acier 50°	
386	1	Couvercle	Fer rond	
387	1	Manivelle pr. vitesse à bras	Fer rond	
388	1	Vis V. et 1 filet	Acier 50°	
389	1	Tenon de sécurité à l'accouplement	Acier 50°	
390	1	Arbre de tirage du carter	Acier 50°	
391	1	Arbre de relevage du carter	Acier 50°	
392	1	Clavette à talon pour pignon	Acier 60°	
393	1	Pignon pour vitesse à main	Acier 60°	
394	1	Arbre de commande	Acier 50°	
395	1	Douille pour bronze	Bronze phos.	
396	1	Manchon support d'arbre	Acier 50°	
397	1	Couvercle	Fer rond	
398	1	Manivelle pr. vitesse à bras	Fer rond	
399	1	Vis V. et 1 filet	Acier 50°	
400	1	Tenon de sécurité à l'accouplement	Acier 50°	
401	1	Arbre de tirage du carter	Acier 50°	
402	1	Arbre de relevage du carter	Acier 50°	
403	1	Clavette à talon pour pignon	Acier 60°	
404	1	Pignon pour vitesse à main	Acier 60°	
405	1	Arbre de commande	Acier 50°	
406	1	Douille pour bronze	Bronze phos.	
407	1	Manchon support d'arbre	Acier 50°	
408	1	Couvercle	Fer rond	
409	1	Manivelle pr. vitesse à bras	Fer rond	
410	1	Vis V. et 1 filet	Acier 50°	
411	1	Tenon de sécurité à l'accouplement	Acier 50°	
412	1	Arbre de tirage du carter	Acier 50°	
413	1	Arbre de relevage du carter	Acier 50°	
414	1	Clavette à talon pour pignon	Acier 60°	
415	1	Pignon pour vitesse à main	Acier 60°	
416	1	Arbre de commande	Acier 50°	
417	1	Douille pour bronze	Bronze phos.	
418	1	Manchon support d'arbre	Acier 50°	
419	1	Couvercle	Fer rond	
420	1	Manivelle pr. vitesse à bras	Fer rond	
421	1	Vis V. et 1 filet	Acier 50°	
422	1	Tenon de sécurité à l'accouplement	Acier 50°	
423	1	Arbre de tirage du carter	Acier 50°	
424	1	Arbre de relevage du carter	Acier 50°	
425	1	Clavette à talon pour pignon	Acier 60°	
426	1	Pignon pour vitesse à main	Acier 60°	
427	1	Arbre de commande	Acier 50°	
428	1	Douille pour bronze	Bronze phos.	
429	1	Manchon support d'arbre	Acier 50°	
430	1	Couvercle	Fer rond	
431	1	Manivelle pr. vitesse à bras	Fer rond	
432	1	Vis V. et 1 filet	Acier 50°	
433	1	Tenon de sécurité à l'accouplement	Acier 50°	
434	1	Arbre de tirage du carter	Acier 50°	
435	1	Arbre de relevage du carter	Acier 50°	
436	1	Clavette à talon pour pignon	Acier 60°	
437	1	Pignon pour vitesse à main	Acier 60°	
438	1	Arbre de commande	Acier 50°	
439	1	Douille pour bronze	Bronze phos.	
440	1	Manchon support d'arbre	Acier 50°	
441	1	Couvercle	Fer rond	
442	1	Manivelle pr. vitesse à bras	Fer rond	
443	1	Vis V. et 1 filet	Acier 50°	
444	1	Tenon de sécurité à l'accouplement	Acier 50°	
445	1	Arbre de tirage du carter	Acier 50°	
446	1	Arbre de relevage du carter	Acier 50°	
447	1	Clavette à talon pour pignon	Acier 60°	
448	1	Pignon pour vitesse à main	Acier 60°	
449	1	Arbre de commande	Acier 50°	
450	1	Douille pour bronze	Bronze phos.	
451	1	Manchon support d'arbre	Acier 50°	
452	1	Couvercle	Fer rond	
453	1	Manivelle pr. vitesse à bras	Fer rond	
454	1	Vis V. et 1 filet	Acier 50°	
455	1	Tenon de sécurité à l'accouplement	Acier 50°	
456	1	Arbre de tirage du carter	Acier 50°	
457	1	Arbre de relevage du carter	Acier 50°	
458	1	Clavette à talon pour pignon	Acier 60°	
459	1	Pignon pour vitesse à main	Acier 60°	
460	1	Arbre de commande	Acier 50°	
461	1	Douille pour bronze	Bronze phos.	
462	1	Manchon support d'arbre	Acier 50°	
463	1	Couvercle	Fer rond	
464	1	Manivelle pr. vitesse à bras	Fer rond	
465	1	Vis V. et 1 filet	Acier 50°	
466	1	Tenon de sécurité à l'accouplement	Acier 50°	
467	1	Arbre de tirage du carter	Acier 50°	
468	1	Arbre de relevage du carter	Acier 50°	
469	1	Clavette à talon pour pignon	Acier 60°	
470	1	Pignon pour vitesse à main	Acier 60°	
471	1	Arbre de commande	Acier 50°	
472	1	Douille pour bronze	Bronze phos.	
473	1	Manchon support d'arbre	Acier 50°	
474	1	Couvercle	Fer rond	
475	1	Manivelle pr. vitesse à bras	Fer rond	
476	1	Vis V. et 1 filet	Acier 50°	
477	1	Tenon de sécurité à l'accouplement	Acier 50°	
478	1	Arbre de tirage du carter	Acier 50°	
479	1	Arbre de relevage du carter	Acier 50°	
480	1	Clavette à talon pour pignon	Acier 60°	
481	1	Pignon pour vitesse à main	Acier 60°	
482	1	Arbre de commande	Acier 50°	
483	1	Douille pour bronze	Bronze phos.	
484	1	Manchon support d'arbre	Acier 50°	
485	1	Couvercle	Fer rond	
486	1	Manivelle pr. vitesse à bras	Fer rond	
487	1	Vis V. et 1 filet	Acier 50°	
488	1	Tenon de sécurité à l'accouplement	Acier 50°	
489	1	Arbre de tirage du carter	Acier 50°	
490	1	Arbre de relevage du carter	Acier 50°	
491	1	Clavette à talon pour pignon	Acier 60°	
492	1	Pignon pour vitesse à main	Acier 60°	
493	1	Arbre de commande	Acier 50°	
494	1	Douille pour bronze	Bronze phos.	
495	1	Manchon support d'arbre	Acier 50°	
496	1	Couvercle	Fer rond	
497	1	Manivelle pr. vitesse à bras	Fer rond	
498	1	Vis V. et 1 filet	Acier 50°	
499	1	Tenon de sécurité à l'accouplement	Acier 50°	
500	1	Arbre de tirage du carter	Acier 50°	
501	1	Arbre de relevage du carter	Acier 50°	
502	1	Clavette à talon pour pignon	Acier 60°	
503	1	Pignon pour vitesse à main	Acier 60°	
504	1	Arbre de commande	Acier 50°	
505	1	Douille pour bronze	Bronze phos.	
506	1	Manchon support d'arbre	Acier 50°	
507	1	Couvercle	Fer rond	
508	1	Manivelle pr. vitesse à bras	Fer rond	
509	1	Vis V. et 1 filet	Acier 50°	
510	1	Tenon de sécurité à l'accouplement	Acier